工事年度	令和 4 年度 起工 / 災査定 第　号　工区
工事名	道路改良　工事
路線名 / 河川名	文久・上新地 線 / 地区　橋
工事箇所	行橋 市 / 郡 町 / 村 大字 今井　地内
図面名	排水施設構造図（4）
縮尺	図示　図面番号 30葉之内14号
事務所名	行橋市都市整備部土木課
認可	当初 / 第　回変更
実施	当初 / 第　回変更
査定	

排水施設構造図（4）

ＲＣボックスカルバート

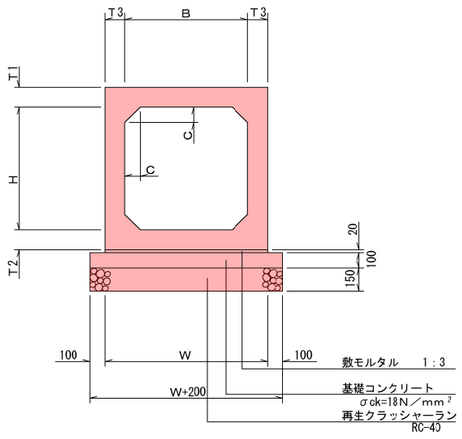

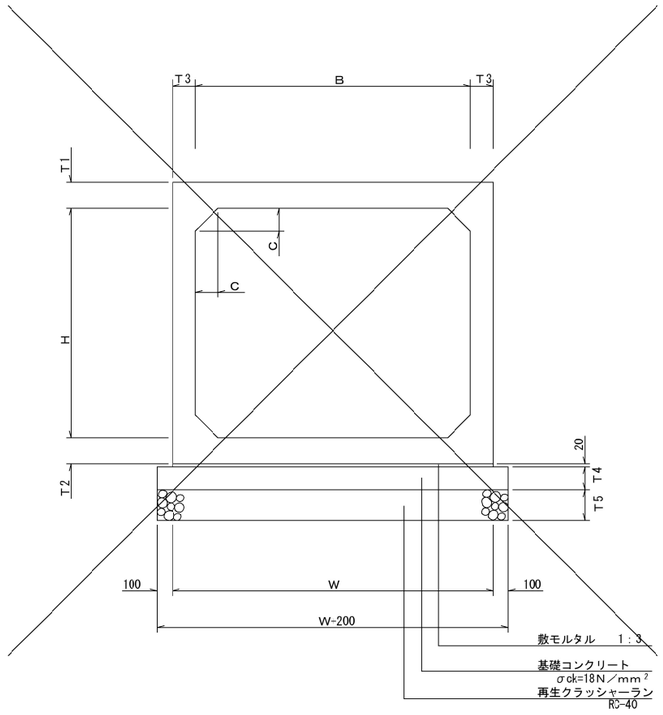

寸法及び数量表

10m当り

呼び名	B	H	W	T1	T2	T3	C	敷モルタル (m3)	基礎コン (m3)	基礎型枠 (m2)	基礎材 (m2)	基面整正 (m2)
600*600	600	600	860	130	130	130	100	0.172	1.06	2.00	10.60	10.6
800*800	800	800	1060	130	130	130	100	0.212	1.26	2.00	12.60	12.6

寸法及び数量表

10m当り

呼び名	B	H	W	T1	T2	T3	T4	T5	C	敷モルタル (m3)	基礎コン (m3)	基礎型枠 (m2)	基礎材 (m2)	基面整正 (m2)
1000*900	1000	900	1260	130	130	130	100	150	150	0.252	1.46	2.00	14.60	14.6
1800*1500	1800	1500	2140	170	170	150	150	200	150	0.428	3.51	3.00	23.40	23.4
3000*1200	3000	1200	3520	260	260	240	200	－	300	0.704	7.44	4.00		

工事年度	令和 4 年 廃起工 災査定 第 号 工区		
工事名	道路改良 工事		
路線 河川 名	文久・上新地 (県)(市) 地区 橋		
工事箇所	行橋 (市)(郡) 町(村) 大字 今井 地内		
図面名	取水工構造図		
縮尺	図示	図面番号	全 30 葉之内 15 号
事務所名	行橋市都市整備部土木課		
認可	当 初 / 第 回変更	実施	当 初 / 第 回変更 / 査定

取水工構造図 S=1:20

取水工Ａ

平面図

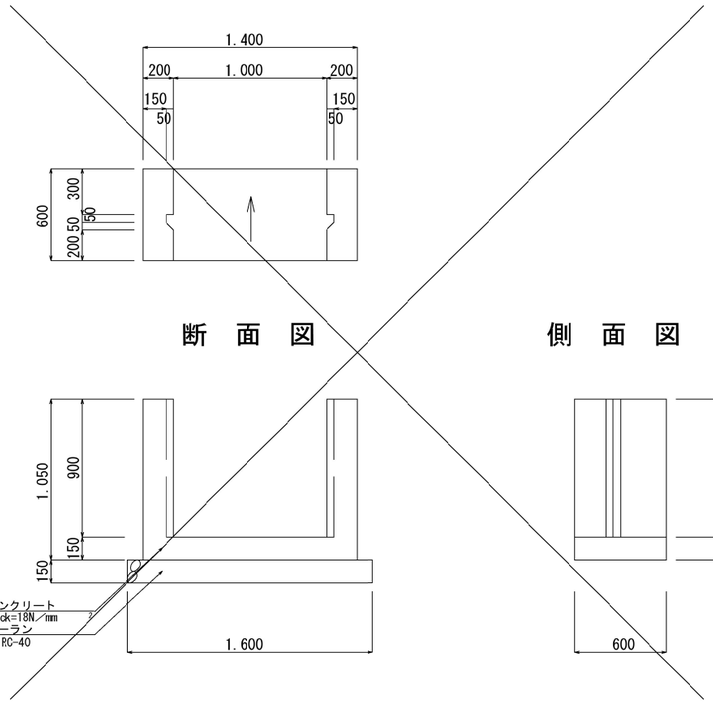

断面図

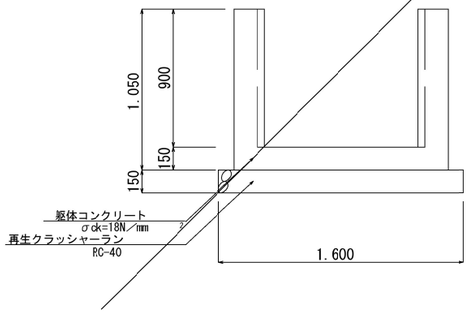

側面図

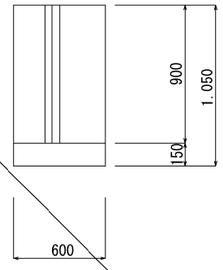

取水工Ａ数量表

1箇所当たり

種別	算式	単位	数量
再生クラッシャーラン	1.60 × 0.60	m²	0.96
躯体型枠	1.05 × 0.60 ×4 + (0.20×1.05×2 + 1.00×0.15) × 2	m²	3.66
躯体コンクリート	1.40 × 1.05 × 0.60 -1.00 × 0.90 × 0.60	m³	0.34
基面整正	1.60 × 0.60	m²	0.9

取水工Ｂ

平面図

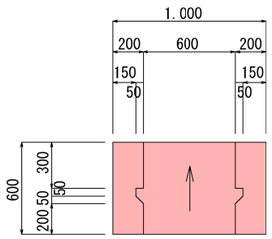

断面図

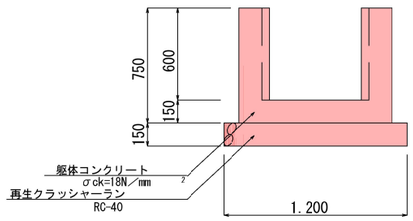

側面図

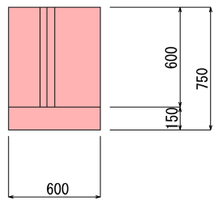

取水工Ｂ数量表

1箇所当たり

種別	算式	単位	数量
再生クラッシャーラン	1.20 × 0.60	m²	0.72
躯体型枠	0.75 × 0.60 ×4 + (0.20×0.75×2 + 0.60×0.15) × 2	m²	2.58
躯体コンクリート	1.00 × 0.75 × 0.60 -0.60 × 0.60 × 0.60	m³	0.23
基面整正	1.20 × 0.60	m²	0.7

工事年度	令和 4 年度起工 / 災害査定 第　号		工区
工事名	道路改良		工事
路線 / 河川 名	文久・上新地 (県/市) 地区		橋
工事箇所	行橋 (市/郡) 町/村 大字 今井		地内
図面名	L型擁壁及びＧｒ・Ｌ型擁壁構造図		
縮尺	1：20	図面番号	全 30 葉之内16 号
事務所名	行橋市都市整備部土木課		
認可	□当 初 / □第 回変更	実施	□当 初 / □第 回変更
			□ 査定 / □

Ｌ型擁壁（Ｓタイプ）　及び　Ｇｒ・Ｌ型擁壁構造図

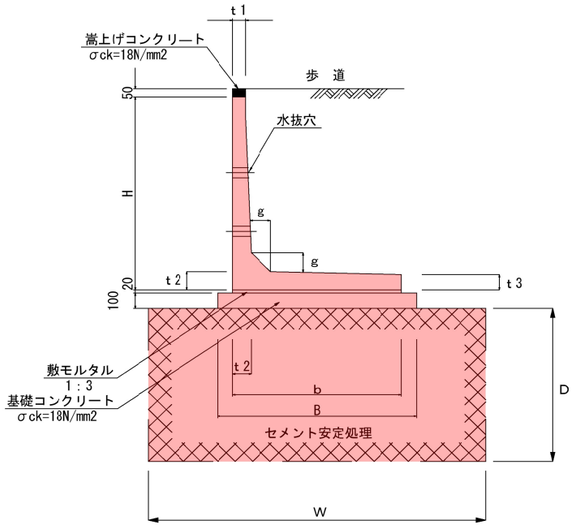

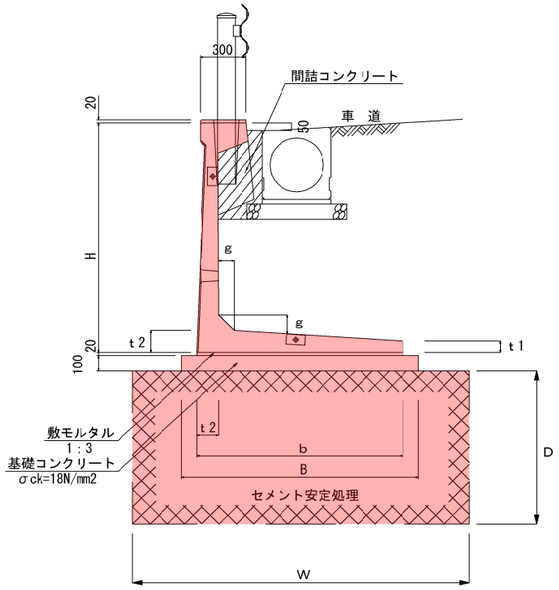

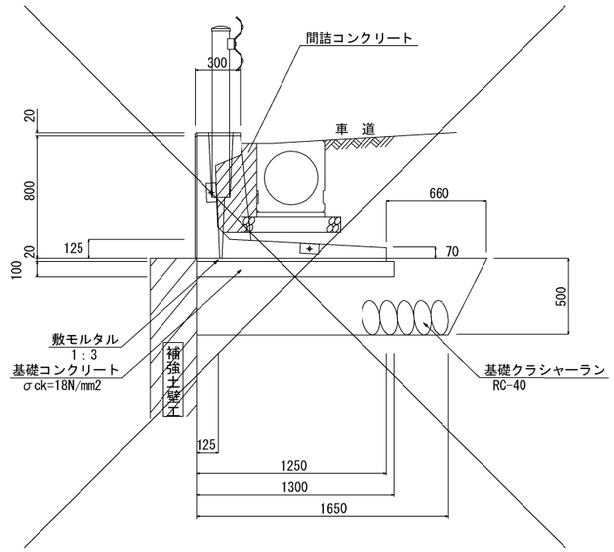

寸法及び数量表

10m当り

呼び名	H	b	B	t1	t2	t3	g	敷モルタル (m3)	基礎コン (m3)	基礎型枠 (m2)	基礎材 (m2)	型枠 (m2)	嵩上げコン (m3)
1750Ｓ	1500	1300	1500	107	140	101	140	0.26	1.50	2.00		1.00	0.05
2000Ｓ	1750	1450	1650	107	150	102	150	0.29	1.65	2.00		1.00	0.05
2250Ｓ	2000	1600	1800	109	170	104	170	0.32	1.80	2.00		1.00	0.05
~~2500Ｓ~~	~~2250~~	~~1750~~	~~1950~~	~~109~~	~~180~~	~~105~~	~~180~~	~~0.35~~	~~1.95~~	~~2.00~~		~~1.00~~	~~0.05~~

地盤改良工寸法表

呼び名	W	D	
1750Ｓ	2200	500	配合材料 高炉セメントＢ種 配合量 150kg/m3
2000Ｓ	2800	1000	
2250Ｓ	2960	1000	
~~2500Ｓ~~	~~3100~~	~~1000~~	

寸法及び数量表

10m当り

呼び名	H	b	B	t1	t2	g	敷モルタル (m3)	基礎コン (m3)	基礎型枠 (m2)	基礎材 (m2)
~~1250~~	~~1250~~	~~1250~~	~~1350~~	~~70~~	~~135~~	~~100~~	~~0.25~~	~~1.35~~	~~2.00~~	
~~1500~~	~~1500~~	~~1350~~	~~1450~~	~~75~~	~~145~~	~~100~~	~~0.27~~	~~1.45~~	~~2.00~~	
1750	1750	1400	1600	75	155	100	0.28	1.60	2.00	
2000	2000	1550	1750	80	170	100	0.31	1.75	2.00	

地盤改良工寸法表

呼び名	W	D	
~~1250~~	~~1930~~	~~500~~	配合材料 高炉セメントＢ種 配合量 150kg/m3
~~1500~~	~~2050~~	~~1500~~	
1750	2200	500	
	2200	1500	
2000	2900	1000	

数量表

10m当り

呼び名	敷モルタル (m3)	基礎コン (m3)	基礎型枠 (m2)	基礎材 (m3)
800	0.25	1.30	1.00	7.3

工事年度	令和 4 年度起工 災害査定 第　　号　工区
工事名	道路改良　工事
路線 河川 名	文久・上新地 (県 市) 地区　橋
工事箇所	行橋 (市 郡) 町 村 大字 今井　地内
図面名	重力式擁壁構造図（1）
縮尺	図示 ／ 図面番号 土30葉之内17号
事務所名	行橋市都市整備部土木課
認可	□当　初 □第　回変更
実施	□当　初 □第　回変更
	□査定 □

重力式擁壁構造図（1）

８号重力式擁壁

正　面　図 Ｓ＝１：５０

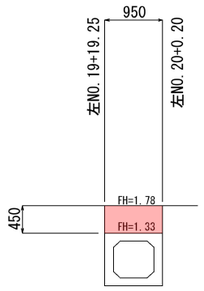

平均断面図 Ｓ＝１：２０

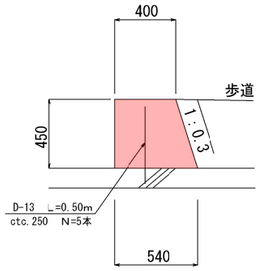

８号重量式擁壁数量表

1式当たり

種　別	算　式	単位	数　量
躯体型枠	（0.45＋0.47）×0.95	m^2	0.87
躯体コンクリート	（0.40＋0.54）/2 × 0.45 × 0.95	m^3	0.20
鉄筋（D13）	0.50 × 5 × 0.995	kg	2.49

９号重力式擁壁

正　面　図 Ｓ＝１：５０

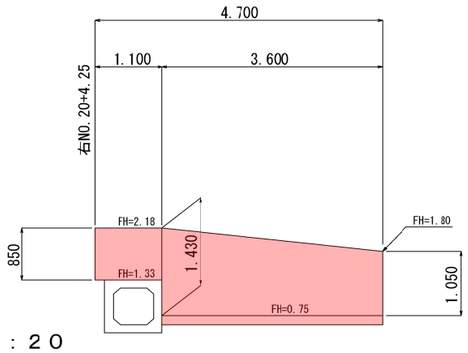

平均断面図 Ｓ＝１：２０

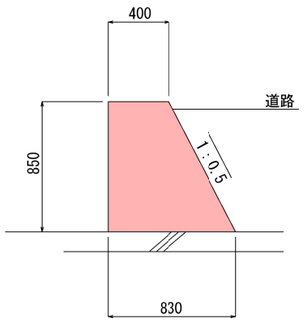

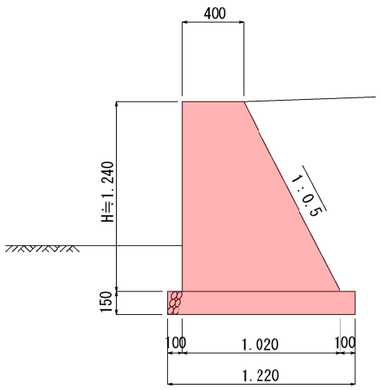

９号重量式擁壁数量表

1式当たり

種　別	算　式	単位	数　量
再生クラッシャーラン	1.22 × 3.60	m^2	4.39
躯体型枠	（0.85＋0.95）×1.10 ＋（1.24＋1.39）×3.60	m^2	11.45
躯体コンクリート	（0.40＋0.83）/2 × 0.85 × 1.10 ＋（0.40＋1.02）/2 × 1.24 × 3.60	m^3	3.74
基面整正	1.22 × 3.60	m^2	4.3

工事年度	令和 4 年度起工 / 災害査定 第　　号　工区
工事名	道路改良　工事
路線 / 河川名	文久・上新地 (県/市) 地区　橋
工事箇所	行橋 (市/郡) 町/村 大字 今井　地内
図面名	重力式擁壁構造図（２）
縮尺	図示　図面番号 全30葉之内18号
事務所名	行橋市都市整備部土木課
認可	□当　初　□第　回変更
実施	□当　初　□第　回変更
	□査定

重力式擁壁構造図（２）

１０号重力式擁壁　　正　面　図 Ｓ＝１：５０

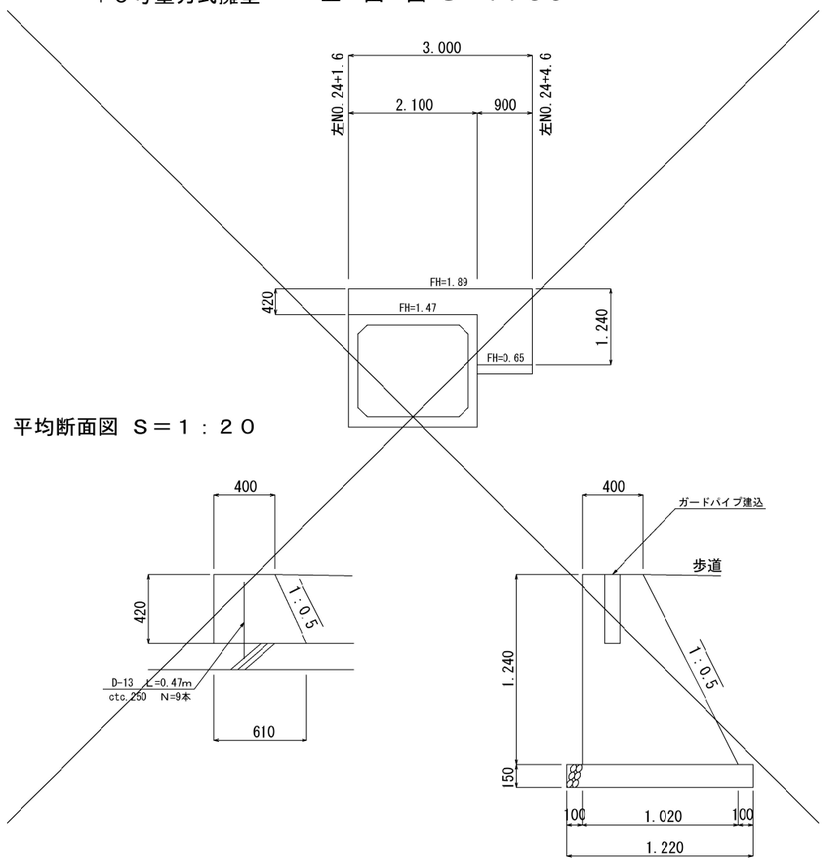

平均断面図 Ｓ＝１：２０

１０号重量式擁壁数量表

1式当たり

種　別	算　　式	単位	数　量
再生クラッシャーラン	1.22 × 0.90	m²	1.10
躯体型枠	（0.42 + 0.47）× 2.10	m²	4.24
	+ （1.24 + 1.39）× 0.90		
躯体コンクリート	（0.40 + 0.61）/2 × 0.42 × 2.10	m³	1.24
	+ （0.40 + 1.02）/2 × 1.24 × 0.90		
鉄筋（D13）	0.47 × 9 × 0.995	kg	4.21
基面整正	1.22 × 0.90	m²	1.1

１１号重力式擁壁　　正　面　図 Ｓ＝１：５０

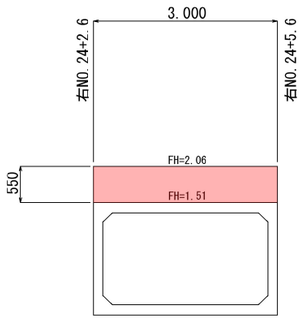

平均断面図 Ｓ＝１：２０

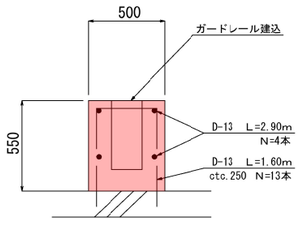

１１号重量式擁壁数量表

1式当たり

種　別	算　　式	単位	数　量
躯体型枠	0.55 × 2 × 3.00	m²	3.30
躯体コンクリート	0.50 × 0.55 × 3.00	m³	0.83
鉄筋（D13）	（2.90 × 4 + 1.60 × 13）× 0.995	kg	32.24

工事年度	令和 4 年度起工 災害査定 第　　号　工区		
工事名	道路改良　工事		
路線 河川 名	文久・上新地 線 地区　橋		
工事箇所	行橋 市 郡　町 村 大字 今井　地内		
図面名	重力式擁壁構造図（３）		
縮尺	図示	図面番号	全 30 葉之内 19 号
事務所名	行橋市都市整備部土木課		
認可	□当　初 □第　回変更	実施	□当　初 □第　回変更	□査定 □

重力式擁壁構造図（３）

左NO.24+5.0取り付け道路 正　面　図 Ｓ＝１：５０

１２号重力式擁壁

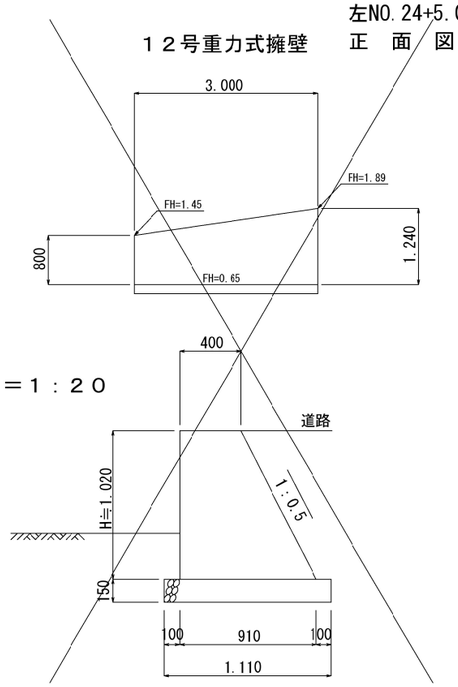

１３号重力式擁壁

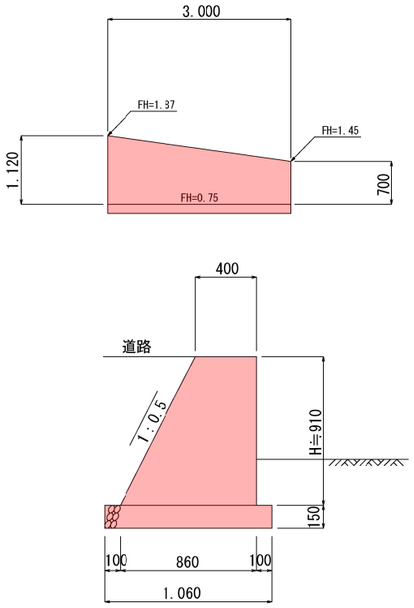

平均断面図 Ｓ＝１：２０

１２号重量式擁壁数量表　　1式当たり

種　別	算　式	単位	数　量
再生クラッシャーラン	1.11 × 3.00	m²	3.33
躯体型枠	(1.02 + 1.14) × 3.00	m²	6.48
躯体コンクリート	(0.40 + 0.91) /2 × 1.02 × 3.00	m³	2.00
基面整正	1.11 × 3.00	m²	3.3

１３号重量式擁壁数量表　　1式当たり

種　別	算　式	単位	数　量
再生クラッシャーラン	1.06 × 3.00	m²	3.18
躯体型枠	(0.91 + 1.02) × 3.00	m²	5.79
躯体コンクリート	(0.40 + 0.86) /2 × 0.91 × 3.00	m³	1.72
基面整正	1.06 × 3.00	m²	3.1

左NO.29+5.0取り付け道路 正　面　図 Ｓ＝１：５０

１４号重力式擁壁

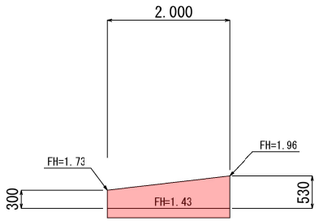

１５号重力式擁壁

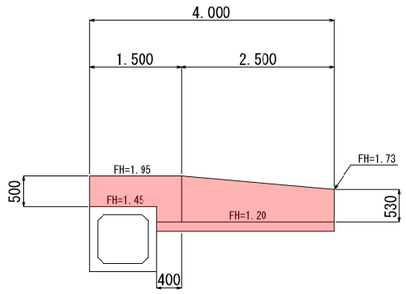

平均断面図 Ｓ＝１：２０

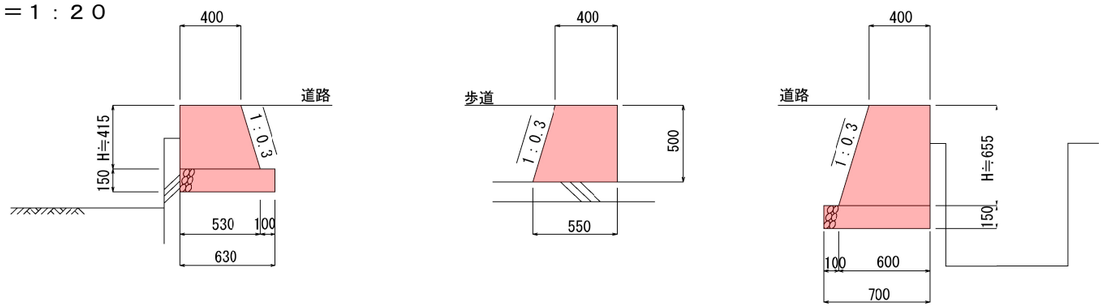

１４号重量式擁壁数量表　　1式当たり

種　別	算　式	単位	数　量
再生クラッシャーラン	0.63 × 2.00	m²	1.26
躯体型枠	(0.415 + 0.43) × 2.00	m²	1.69
躯体コンクリート	(0.40 + 0.53) /2 × 0.415 × 2.00	m³	0.39
基面整正	0.63 × 2.00	m²	1.2

１５号重量式擁壁数量表　　1式当たり

種　別	算　式	単位	数　量
再生クラッシャーラン	0.70 × 2.90	m²	2.03
躯体型枠	(0.50 + 0.52) × 1.10	m²	4.99
	+ (0.655 + 0.68) × 2.90		
躯体コンクリート	(0.40 + 0.55) /2 × 0.50 × 1.10	m³	1.21
	+ (0.40 + 0.60) /2 × 0.655 × 2.90		
基面整正	0.70 × 2.90	m²	2.0

工事年度	令和 4 年度起工 災害査定 第　　号　工区
工事名	道路改良　工事
路線 川名	文久・上新地 (級 船) 地区　橋
工事箇所	行橋 (市 郡) 町 村 大字 今井　地内
図面名	重力式擁壁構造図 (4)
縮尺	図示 ／ 図面番号 土30葉之内20号
事務所名	行橋市都市整備部土木課
認可	□当　初 □第　回変更
実施	□当　初 □第　回変更
	□査定 □

重力式擁壁構造図（４）

１６号重力式擁壁

右NO.29+8.1取り付け道路

正　面　図 Ｓ＝１：５０

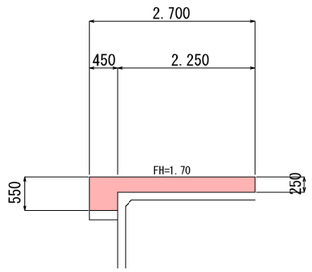

平均断面図 Ｓ＝１：２０

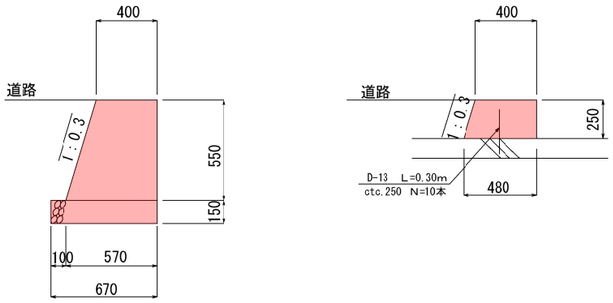

１６号重量式擁壁数量表

1式当たり

種　別	算　式	単位	数　量
再生クラッシャーラン	0.67 × 0.45	m²	0.30
躯体型枠	(0.25 + 0.26) × 2.25	m²	1.65
	+ (0.55 + 0.57) × 0.45		
躯体コンクリート	(0.40 + 0.48) /2 × 0.25 × 2.25	m³	0.37
	+ (0.40 + 0.57) /2 × 0.55 × 0.45		
鉄筋 (D13)	0.30 × 10 × 0.995	kg	2.99
基面整正	0.67 × 0.45	m²	0.3

工事年度	令和 4 年度 起工 決定 第 号 工区		
工事名	道路改良 工事		
路線 河川 名	文久・上新地 線 地区 橋		
工事箇所	行橋 市 郡 町 村 大字 今井 地内		
図面名	道路附帯工構造図（1）		
縮尺	図示	図面番号	土 30 葉之内 21 号
事務所名	行橋市都市整備部土木課		
認可	当 初 第 回変更	実施	当 初 第 回変更
			査定

縁石工・道路附帯工構造図　S=1:10

歩車道境界ブロック

標　準　型

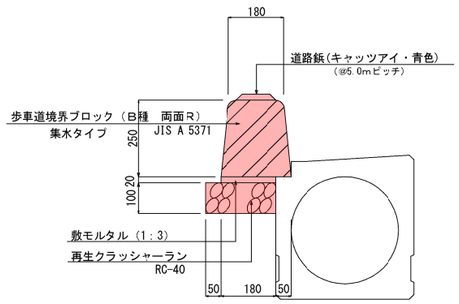

数　量　表　　10m当り

種　別	算　式	単位	数　量
歩車道境界ブロック	両面R　B種　集水用　10.00 ÷ 0.605	個	16.5
敷モルタル	0.180 × 0.020 × 10.00	m^3	0.036
再生クラッシャーラン	0.230 × 10.00	m^2	2.30
道路鋲	10.00 ÷ 5.00	個	2.0

切　下　型

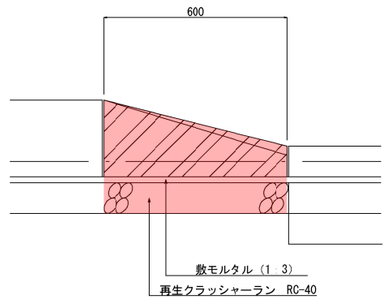

数　量　表　　10箇所当り

種　別	算　式	単位	数　量
歩車道境界ブロック	１本切下げ　L=600	個	10.0
敷モルタル	1/2(0.230+0.180) ×0.020×0.600×10	m^3	0.024
再生クラッシャーラン	0.230 × 0.600 × 10	m^2	1.38

乗　入　型　A

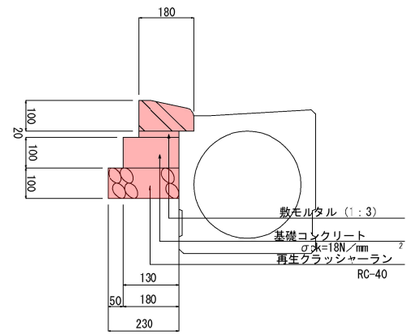

数　量　表　　10m当り

種　別	算　式	単位	数　量
歩車道境界ブロック	10.00 ÷ 0.605　（乗入用）	個	16.5
敷モルタル	0.130 × 0.020 × 10.00	m^3	0.026
基礎コンクリート	0.180 × 0.100 × 10.00	m^2	0.18
基礎コンクリート型枠	0.100 × 2 × 10.00	m^2	2.00
再生クラッシャーラン	0.230 × 10.00	m^2	2.30

乗　入　型　B

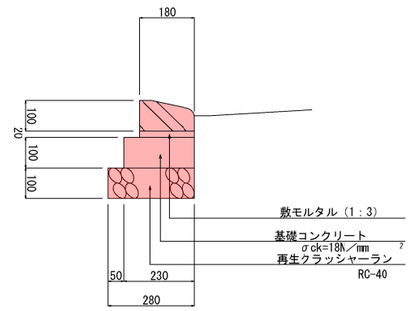

数　量　表　　10m当り

種　別	算　式	単位	数　量
歩車道境界ブロック	10.00 ÷ 0.605　（乗入用）	個	16.5
敷モルタル	0.180 × 0.020 × 10.00	m^3	0.036
基礎コンクリート	0.230 × 0.100 × 10.00	m^2	0.23
基礎コンクリート型枠	0.100 × 2 × 10.00	m^2	2.00
再生クラッシャーラン	0.280 × 10.00	m^2	2.80

地先境界ブロック

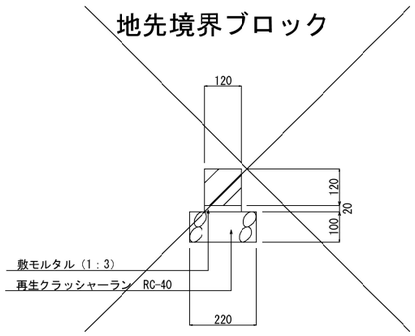

数　量　表　　10m当り

種　別	算　式	単位	数　量
境界ブロック	10.00 ÷ 0.605	個	16.5
敷モルタル	0.120 × 0.020 × 10.00	m^3	0.024
再生クラッシャーラン	0.220 × 10.00	m^2	2.20

間詰コンクリートＡ

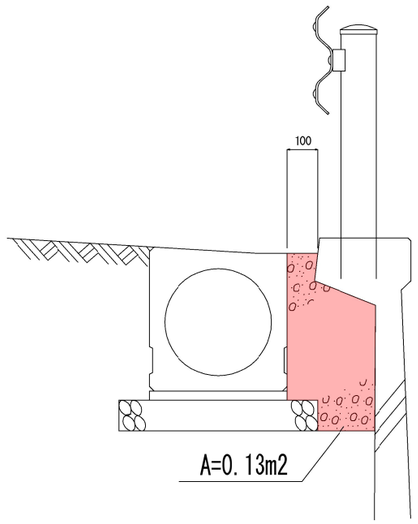

数　量　表　　10m当り

種　別	算　式	単位	数　量
コンクリート	0.13 × 10.00	m^3	1.30

間詰コンクリートＢ

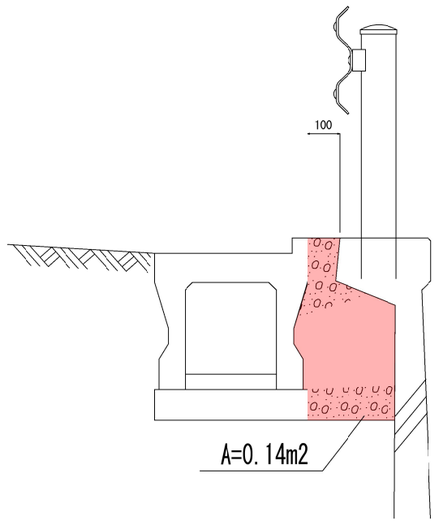

数　量　表　　10m当り

種　別	算　式	単位	数　量
コンクリート	0.14 × 10.00	m^3	1.40

間詰コンクリートＣ

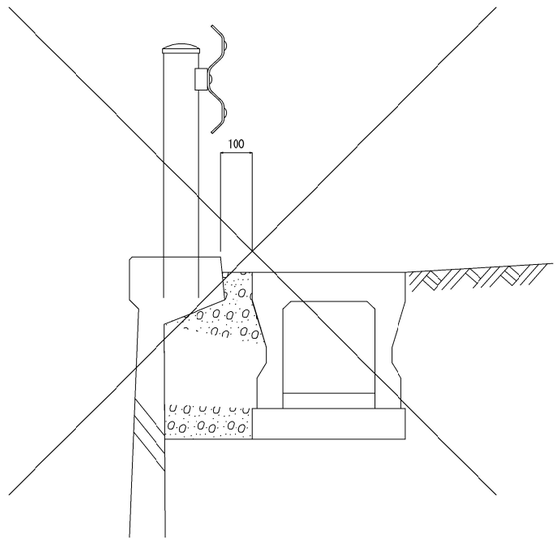

数　量　表　　10m当り

種　別	算　式	単位	数　量
コンクリート	0.14 × 10.00	m^3	1.40

工事年度	令和 4 年度起工 災害査定 第 号 工区		
工事名	道路改良 工事		
路線名 河川名	文久・上新地 線 地区 橋		
工事箇所	行橋 市 郡 町 村 大字 今井 地内		
図面名	蹴上工構造図（1）		
縮尺	図示	図面番号	全30葉之内22号
事務所名	行橋市都市整備部土木課		
認可 ☐当 ☐第 初 回変更	実施 ☐当 ☐第 初 回変更	☐ 査定 ☐	

蹴 上 工 構 造 図（1） S=1:50

蹴上工１

平 面 図

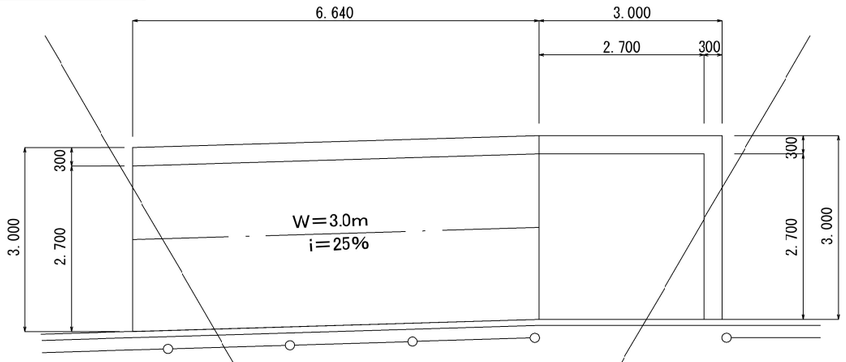

側 面 図

断 面 図

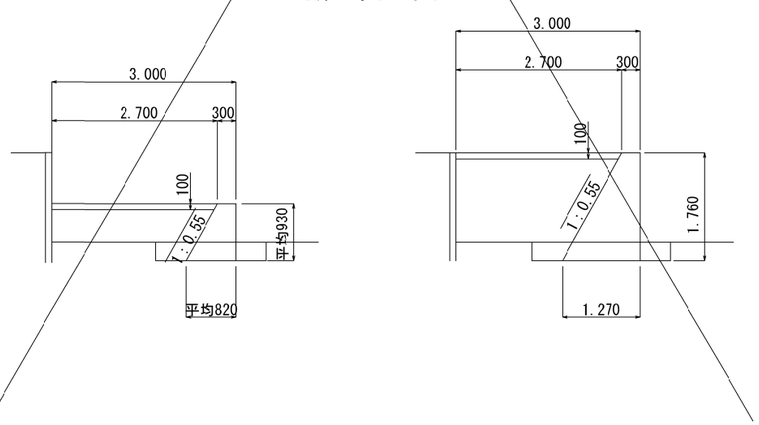

蹴上工１ 数量表 1箇所当り

名称	数量
躯体コンクリート(18N/mm2)	11.15m3
張コンクリート(18N/mm2)	2.58m3

蹴上工２

平 面 図

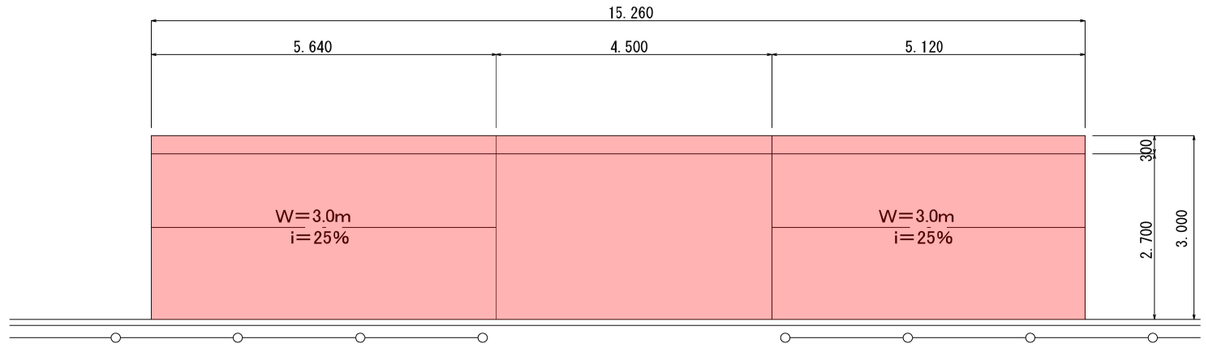

側 面 図

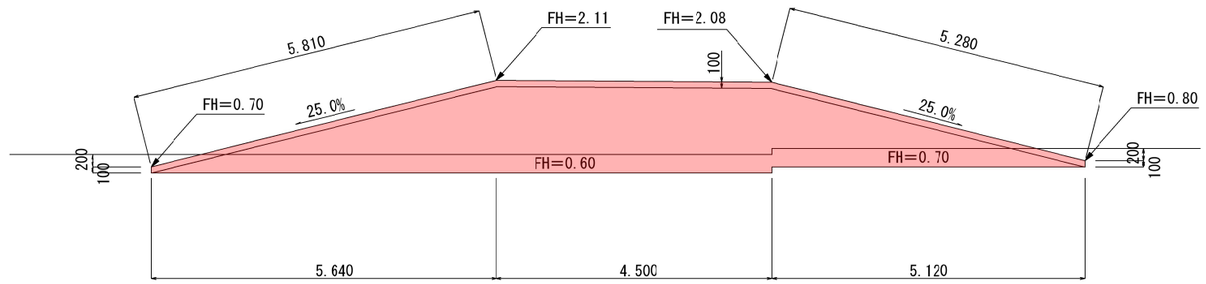

断 面 図

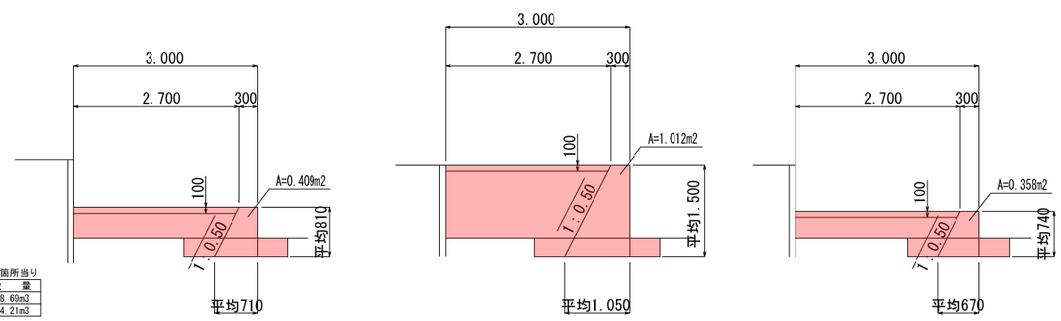

蹴上工２ 数量表 1箇所当り

名称	数量
躯体コンクリート(18N/mm2)	8.69m3
張コンクリート(18N/mm2)	4.21m3

工事年度	令和 4 年度起工 災害査定 第 号 工区		
工事名	道路改良 工事		
路線 河川 名	文久・上新地 線 地区 橋		
工事箇所	行橋 市 郡 町 村 大字 今井 地内		
図面名	蹴上工構造図（2）		
縮尺	図示	図面番号	全 30 葉之内23 号
事務所名	行橋市都市整備部土木課		
認可 □当 初 □第 回変更	実施 □当 初 □第 回変更	□ 査定 □	

蹴 上 工 構 造 図（2） S=1:50

蹴上工３

平 面 図

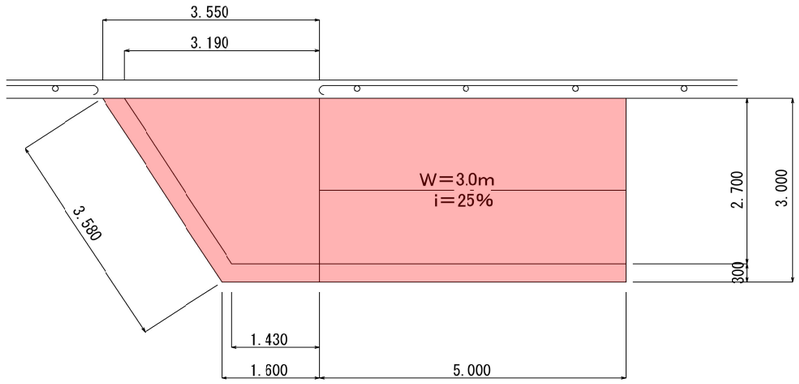

側 面 図

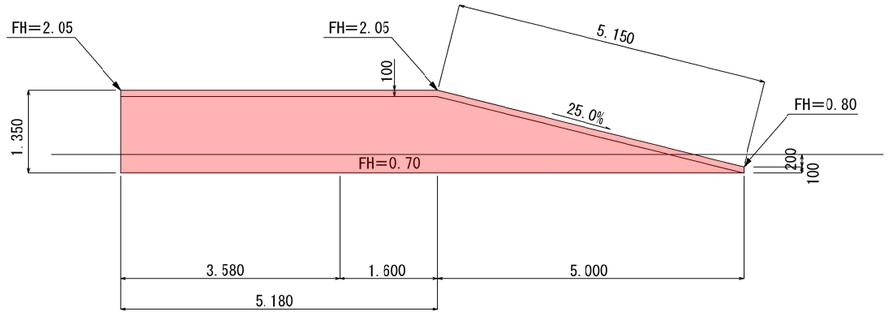

断 面 図

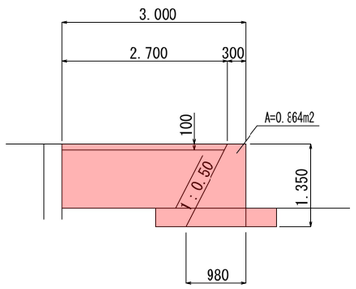

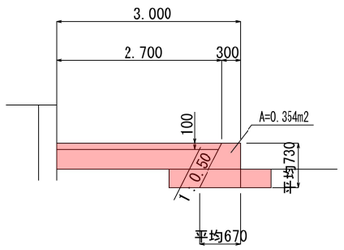

蹴上工３ 数量表 1箇所当り

名称	数量
躯体コンクリート（18N/mm2）	6.24m3
張コンクリート（18N/mm2）	2.01m3

蹴上工４

平 面 図

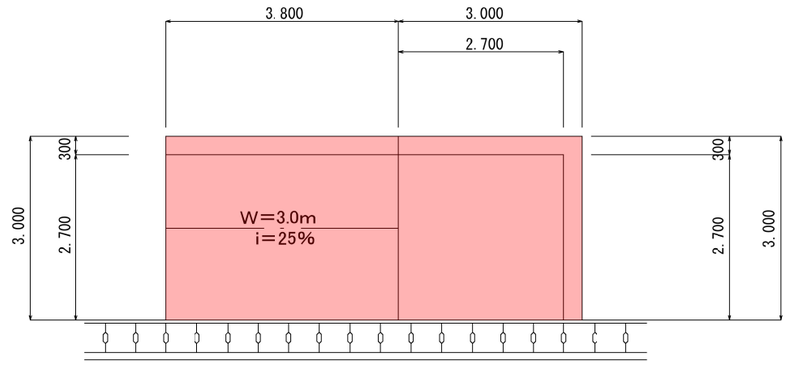

側 面 図

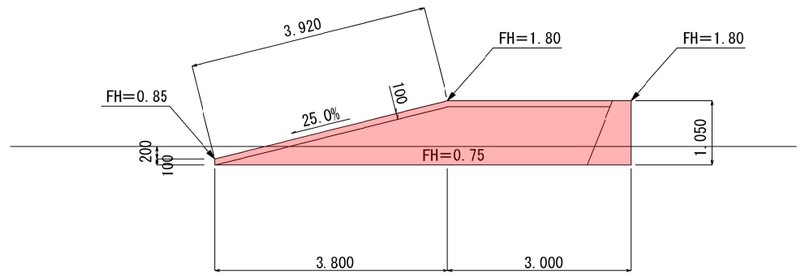

断 面 図

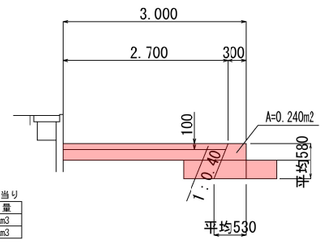

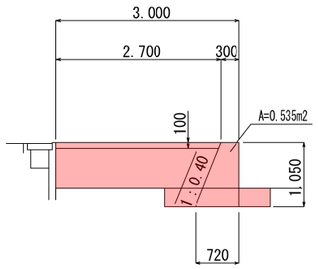

蹴上工４ 数量表 1箇所当り

名称	数量
躯体コンクリート（18N/mm2）	3.80m3
張コンクリート（18N/mm2）	1.79m3

工事年度	令和 4 年 廃起工 災査定 第 号 工区		
工事名	道路改良 工事		
路線 河川 名	文久・上新地 線 地区 橋		
工事箇所	行橋 市 郡 町 村 大字 今井 地内		
図面名	蹴上工構造図（３）		
縮尺	図示	図面番号	全 30 葉之内 24 号
事務所名	行橋市都市整備部土木課		
認可	当 初 第 回変更	実施	当 初 第 回変更
			査定

蹴 上 工 構 造 図（３）　S=1:50

蹴上工５

平　面　図

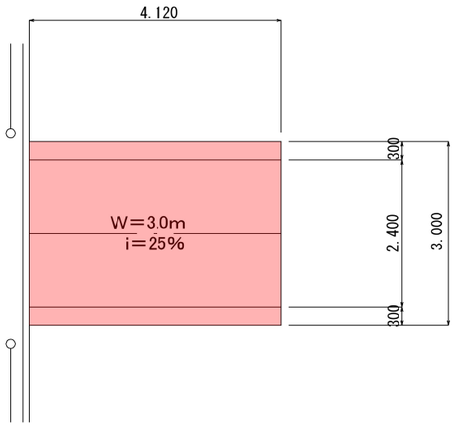

側　面　図

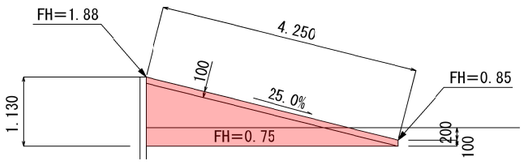

断　面　図

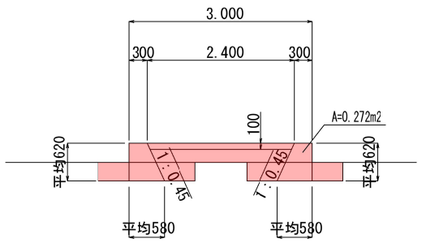

蹴上工５　数量表　　1箇所当り

名　称	数　量
躯体コンクリート(18N/mm2)	2.24m3
張コンクリート(18N/mm2)	1.02m3

蹴上工６

平　面　図

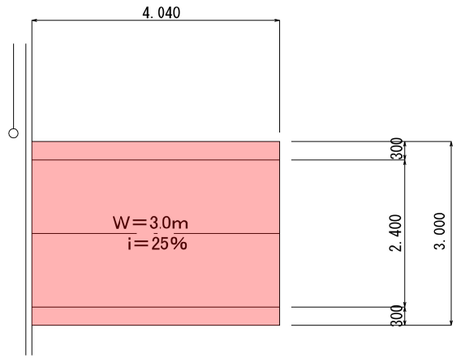

側　面　図

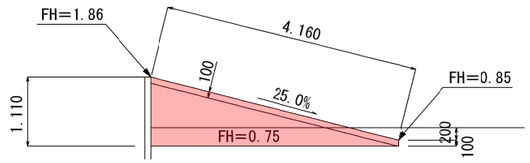

断　面　図

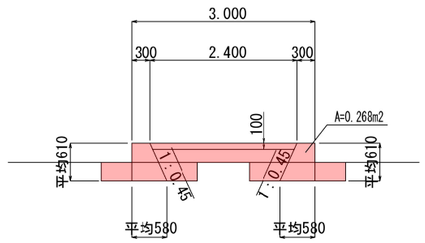

蹴上工６　数量表　　1箇所当り

名　称	数　量
躯体コンクリート(18N/mm2)	2.16m3
張コンクリート(18N/mm2)	1.00m3

工事年度	令和 4 年 復旧工 災害査定 第 号 工区		
工事名	道路改良 工事		
路線名 河川	文久・上新地 線 地区 橋		
工事箇所	行橋 市 郡 町 村 大字 今井 地内		
図面名	蹴上工構造図（4）		
縮尺	図示	図面番号	全 30 葉之内 25 号
事務所名	行橋市都市整備部土木課		
認可	□当 初 □第 回変更	実施	□当 初 □第 回変更
			□ 査定 □

蹴 上 工 構 造 図（4）　S=1:50

蹴上工７

平　面　図

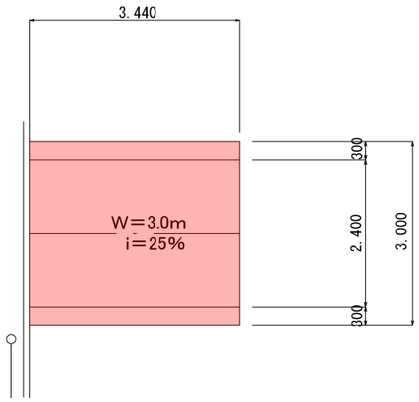

側　面　図

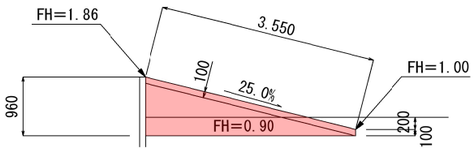

断　面　図

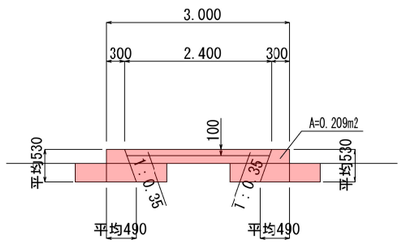

蹴上工７ 数量表　1箇所当り

名称	数量
躯体コンクリート(18N/mm2)	1.43m3
張コンクリート(15N/mm2)	0.85m3

蹴上工８

平　面　図

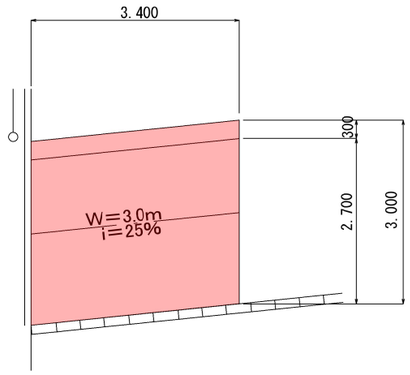

側　面　図

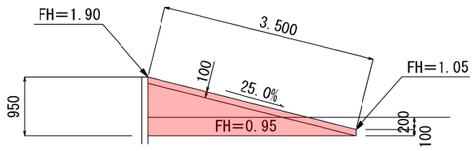

断　面　図

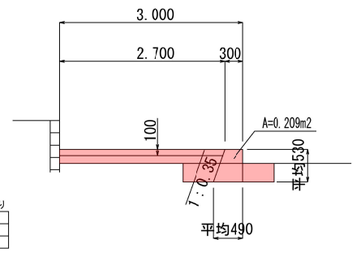

蹴上工８ 数量表　1箇所当り

名称	数量
躯体コンクリート(18N/mm2)	0.71m3
張コンクリート(18N/mm2)	0.95m3

工事年度	令和 4 年 建設 災害 第　号		工区
工事名	道路改良		工事
路線 河川 名	文久・上新地 緊急 防災 地区		橋
工事箇所	行橋 市 郡 町 村 大字今井		地内
図面名	蹴上工構造図（5）		
縮尺	図示	図面番号	全 30 葉之内 26 号
事務所名	行橋市		
認可	□当　初 □第　回変更	認施	□当　初 □第　回変更	□査定 □

蹴上工構造図（5）　S=1:50

9号 蹴上

S=1:50

平面図

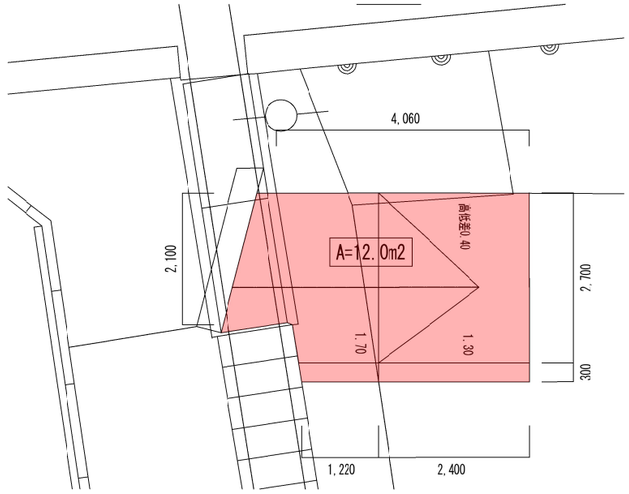

蹴上工２ 数量表　1箇所当り

名称	数量
躯体コンクリート(18N/mm2)	0.83m3
張コンクリート(18N/mm2)	1.20m3

断面図

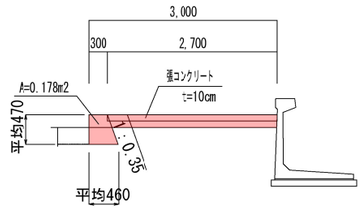

側面図

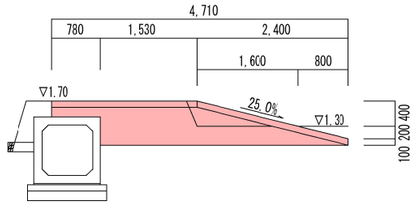

工事年度	令和 4 年 建設 交付金 第　号		工区
工事名	道路改良		工事
路線 河川 名	文久・上新地	砂防 地区	橋
工事箇所	行橋 市 郡 町 村 大字今井		地内
図面名	防護柵詳細図		
縮尺	図示	図面番号	全 30 葉之内 27 号
事務所名	行 橋 市		
認 □ 当 初 可 □ 第 回変更	認 □ 当 初 施 □ 第 回変更	□ 査 定 □	

転落防止柵

（歩道用防護柵）　S=1:20

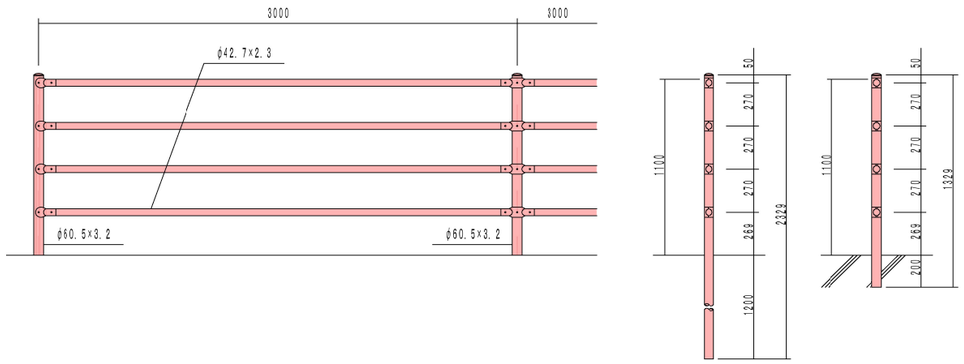

車両用防護柵

（ガードレール）　S=1:20

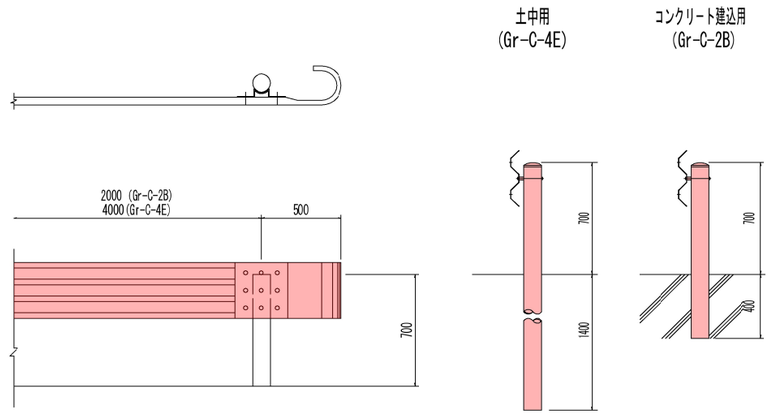

工事年度	令和 4 年度起工 災害査定 第 号 工区		
工事名	道路改良 工事		
路線 河川 名	文久・上新地 幹線 地区 橋		
工事箇所	行橋 市 郡 町 村 大字 今井 地内		
図面名	舗装展開図1/3		
縮尺	図示	図面番号	全 30 葉之内 28 号
事務所名	行橋市都市整備部土木課		
認可	当 初 / 第 回変更	実施	当 初 / 第 回変更 / 査定

舗装展開図1/3

S＝1：200

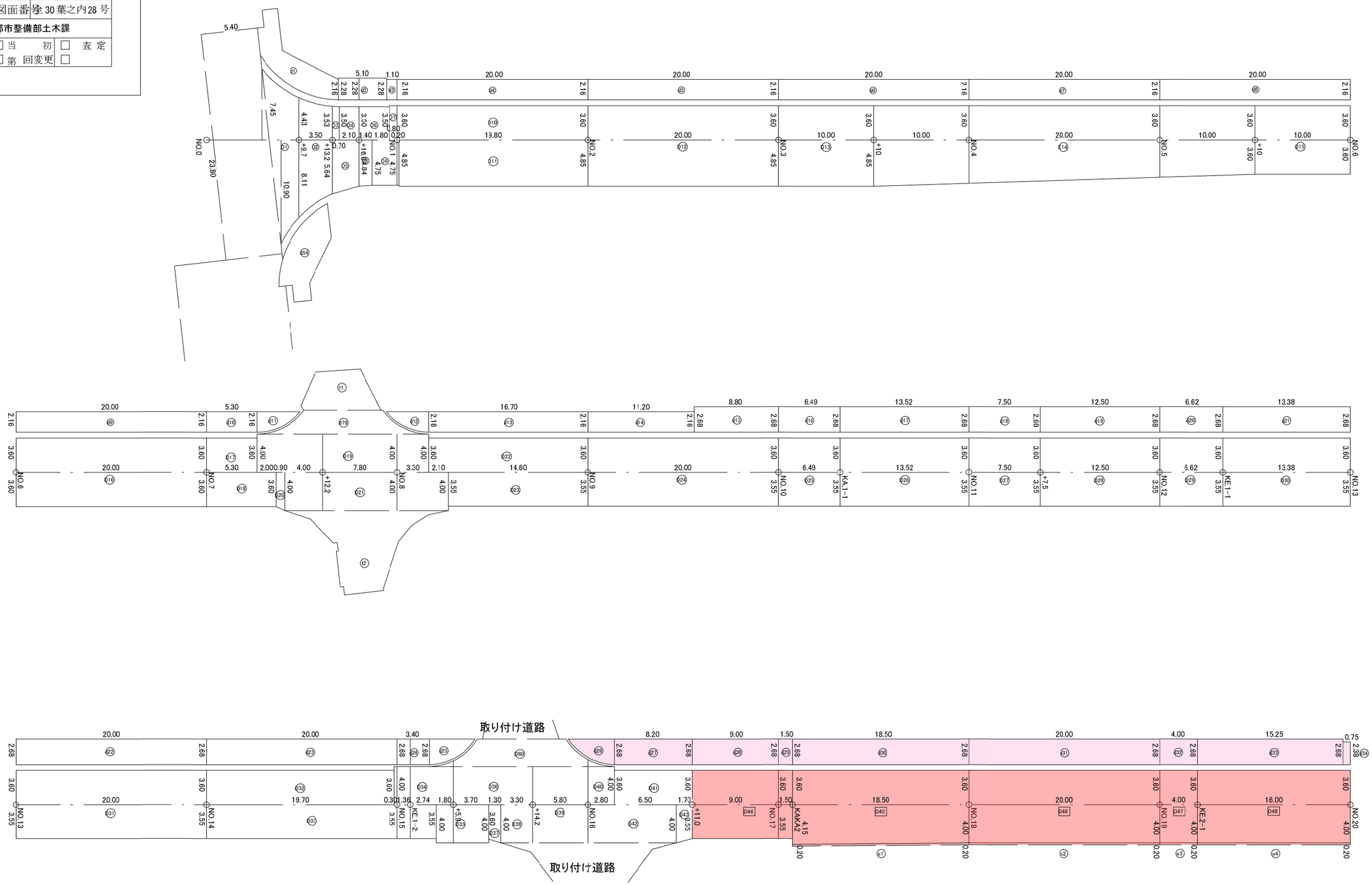

工事年度	令和 4 年度起工 災害査定 第 号 工区		
工事名	道路改良 工事		
路線 河川 名	文久・上新地 (幹線道路) 地区 橋		
工事箇所	行橋 (市郡) 町村 大字 今井 地内		
図面名	舗装展開図2/3		
縮尺	図示	図面番号	30葉之内29号
事務所名	行橋市都市整備部土木課		
認可	☐当 初 ☐第 回変更	実施	☐当 初 ☐第 回変更 ☐査定

舗装展開図2/3

S＝1：200

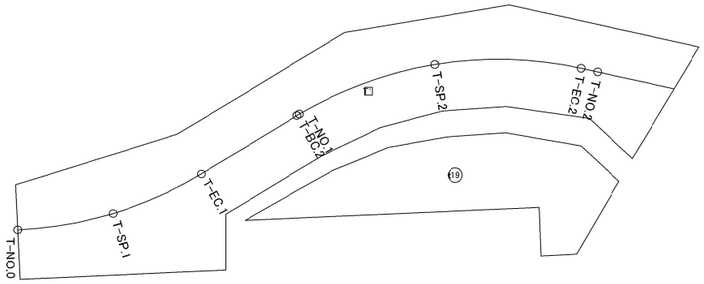

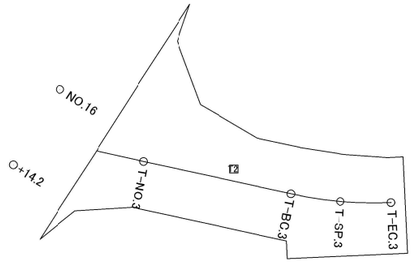

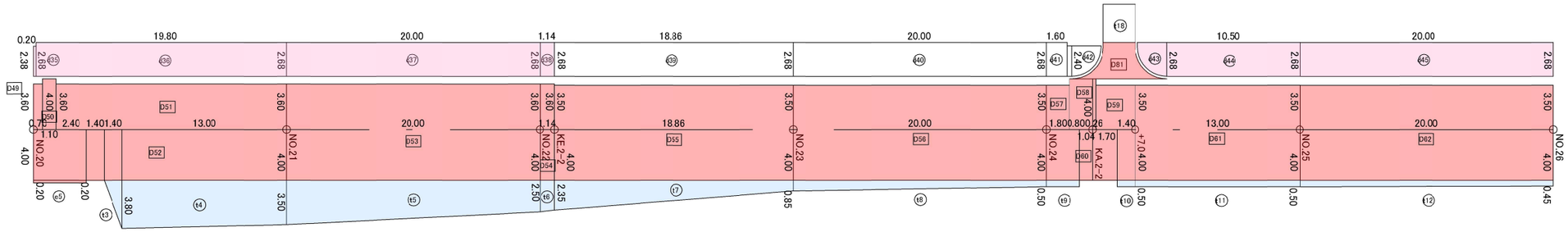

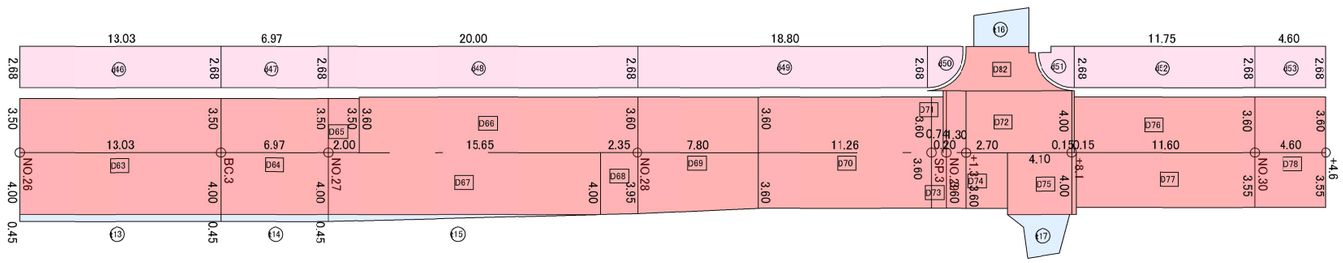

工事年度	令和 4 年度 起工 決定 第 号 工区
工事名	道路改良 工事
路線 河川 名	文久・上新地 線 地区 橋
工事箇所	行橋 市 郡 町 村 大字 今井 地内
図面名	舗装展開図3/3
縮尺	図示 図面番号 全 30 葉之内30 号
事務所名	行橋市都市整備部土木課
認可	当 初 第 回変更
施工	当 初 第 回変更
検査	定

舗装展開図3/3

(NO.0～NO.16+11.0 = 331.0m)

車道舗装：アスファルト舗装Ａ

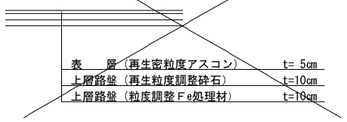

舗装求積表（車道舗装：Ａ）

符号	算式	面積(m2)
D1	プラニメーター算出	43.49
D2	1/2×(12.54 + 9.17)× 3.50	37.99
D3	1/2×(3.53 + 3.50)× 0.70	2.46
D4	1/2×(3.50 + 3.50)× 2.10	7.35
D5	1/2×(5.64 + 4.84)× 2.80	14.67
D6	1/2×(3.50 + 3.50)× 3.20	11.20
D7	1/2×(3.60 + 3.60)× 0.80	2.88
D8	1/2×(4.84 + 4.75)× 1.40	6.71
D9	1/2×(4.75 + 4.75)× 2.60	12.35
D10	1/2×(3.60 + 3.60)× 20.00	72.00
D11	1/2×(4.85 + 4.85)× 19.80	96.03
D12	1/2×(8.45 + 8.45)× 20.00	169.00
D13	1/2×(8.45 + 8.45)× 10.00	84.50
D14	1/2×(8.45 + 7.20)× 40.00	313.00
D15	1/2×(7.20 + 7.20)× 10.00	72.00
D16	1/2×(7.20 + 7.20)× 20.00	144.00
D17	1/2×(3.60 + 3.60)× 5.30	19.08
D18	1/2×(3.60 + 3.60)× 7.30	26.28
D19	1/2×(4.00 + 4.00)× 18.00	72.00
D20	1/2×(3.60 + 4.00)× 0.90	3.42
D21	1/2×(4.00 + 4.00)× 17.20	68.80
D22	1/2×(3.60 + 3.60)× 16.70	60.12
D23	1/2×(3.55 + 3.55)× 14.60	51.83
D24	1/2×(7.15 + 7.15)× 20.00	143.00
D25	1/2×(7.15 + 7.15)× 6.49	46.40
D26	1/2×(7.15 + 7.15)× 13.52	96.66
D27	1/2×(7.15 + 7.15)× 7.50	53.62
D28	1/2×(7.15 + 7.15)× 12.50	89.37
D29	1/2×(7.15 + 7.15)× 6.62	47.33
D30	1/2×(7.15 + 7.15)× 13.38	95.66
D31	1/2×(7.15 + 7.15)× 20.00	143.00
D32	1/2×(3.60 + 3.60)× 19.70	70.92
D33	1/2×(3.55 + 3.55)× 24.10	85.55
D34	1/2×(4.00 + 4.00)× 6.20	24.80
D35	1/2×(4.00 + 4.00)× 5.50	22.00
D36	1/2×(4.00 + 4.00)× 8.30	33.20
D37	1/2×(3.60 + 4.00)× 1.30	4.94
D38	1/2×(4.00 + 4.00)× 3.30	13.20
D39	1/2×(8.00 + 8.00)× 5.80	46.40
D40	1/2×(4.00 + 4.00)× 2.80	11.20
D41	1/2×(3.60 + 3.60)× 8.20	29.52
D42	1/2×(4.00 + 4.00)× 9.30	37.20
D43	1/2×(4.00 + 3.55)× 1.70	6.41
		2491.53

舗装求積表（車道舗装：Ａ）

符号	算式	面積(m2)
D79	プラニメーター算出	28.13
D80	プラニメーター算出	35.49
		63.62

舗装求積表（取り付け道路-車道舗装：Ａ）

符号	算式	面積(m2)
T1	プラニメーター算出	302.98
T2	プラニメーター算出	150.41
		453.39

(NO.16+11.0 ～ EP = 173.6m)

車道舗装：アスファルト舗装Ｂ

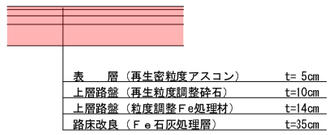

舗装求積表（車道舗装：Ｂ）

符号	算式	面積(m2)
D44	1/2×(7.15 + 7.15)× 10.50	75.07
D45	1/2×(7.75 + 7.60)× 18.50	141.98
D46	1/2×(7.60 + 7.60)× 20.00	152.00
D47	1/2×(7.60 + 7.60)× 4.00	30.40
D48	1/2×(7.60 + 7.60)× 16.00	121.60
D49	1/2×(3.60 + 3.60)× 0.70	2.52
D50	1/2×(4.00 + 4.00)× 1.10	4.40
D51	1/2×(3.60 + 3.60)× 18.20	65.52
D52	1/2×(4.00 + 4.00)× 20.00	80.00
D53	1/2×(7.60 + 7.60)× 20.00	152.00
D54	1/2×(7.60 + 7.60)× 1.14	8.66
D55	1/2×(7.50 + 7.50)× 18.86	141.45
D56	1/2×(7.50 + 7.50)× 20.00	150.00
D57	1/2×(3.50 + 3.50)× 1.80	6.30
D58	1/2×(4.00 + 4.00)× 2.10	8.40
D59	1/2×(3.50 + 3.50)× 3.10	10.85
D60	1/2×(4.00 + 4.00)× 7.00	28.00
D61	1/2×(7.50 + 7.50)× 13.00	97.50
D62	1/2×(7.50 + 7.50)× 20.00	150.00
D63	1/2×(7.50 + 7.50)× 13.03	97.72
D64	1/2×(7.50 + 7.50)× 6.97	52.27
D65	1/2×(3.50 + 3.50)× 2.00	7.00
D66	1/2×(3.60 + 3.60)× 18.00	64.80
D67	1/2×(4.00 + 4.00)× 17.65	70.60
D68	1/2×(4.00 + 3.95)× 2.35	9.34
D69	1/2×(7.55 + 7.20)× 7.80	57.52
D70	1/2×(7.20 + 7.20)× 11.26	81.07
D71	1/2×(3.60 + 3.60)× 0.74	2.66
D72	1/2×(4.00 + 4.00)× 8.45	33.80
D73	1/2×(3.60 + 3.60)× 0.94	3.38
D74	1/2×(3.60 + 3.60)× 4.00	14.40
D75	1/2×(4.00 + 4.00)× 4.40	17.60
D76	1/2×(3.60 + 3.60)× 11.75	42.30
D77	1/2×(3.55 + 3.55)× 11.60	41.18
D78	1/2×(7.15 + 7.15)× 4.60	32.89
		2055.18

舗装求積表（車道舗装：Ｂ）

符号	算式	面積(m2)
D81	プラニメーター算出	9.88
D82	プラニメーター算出	15.33
		25.21

舗装求積表（車道舗装：Ｂ　路盤追加部）

符号	算式	面積(m2)
e1	0.20 × 18.50	3.70
e2	0.20 × 20.00	4.00
e3	0.20 × 4.00	0.80
e4	0.20 × 16.00	3.20
e5	0.20 × 4.20	0.84
		12.54

：KAKA2～NO.20+4.2右側区間

車道舗装：アスファルト舗装Ｃ

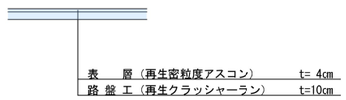

舗装求積表（車道舗装-既存道路取り付け）

符号	算式	面積(m2)
t 3	1/2×(0 + 3.80)× 1.40	2.66
t 4	1/2×(3.80 + 3.50)× 13.00	47.45
t 5	1/2×(3.50 + 2.50)× 20.00	60.00
t 6	1/2×(2.50 + 2.35)× 1.14	2.76
t 7	1/2×(2.35 + 0.85)× 18.86	30.17
t 8	1/2×(0.85 + 0.50)× 20.00	13.50
t 9	1/2×(0.50 + 0.50)× 2.60	1.30
t 10	1/2×(0.50 + 0.50)× 1.40	0.70
t 11	1/2×(0.50 + 0.50)× 13.00	6.50
t 12	1/2×(0.50 + 0.45)× 20.00	9.50
t 13	1/2×(0.45 + 0.45)× 13.03	5.86
t 14	1/2×(0.45 + 0.45)× 6.97	3.13
t 15	1/2×(0.45 + 0)× 17.65	3.97
t 16	プラニメーター算出	7.98
t 17	プラニメーター算出	7.16
		202.64

歩道舗装：アスファルト舗装

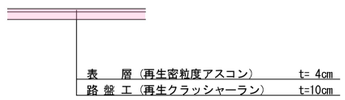

舗装求積表（歩道舗装）

符号	算式	面積(m2)
d 26	プラニメーター算出	9.06
d 27	1/2×(2.63 + 2.68)× 8.20	21.97
d 28	1/2×(2.63 + 2.68)× 9.00	24.12
d 29	1/2×(2.63 + 2.68)× 1.50	4.02
d 30	1/2×(2.63 + 2.68)× 18.50	49.58
d 31	1/2×(2.63 + 2.68)× 20.00	53.60
d 32	1/2×(2.63 + 2.68)× 4.00	10.72
d 33	1/2×(2.63 + 2.68)× 15.25	40.87
d 34	1/2×(2.33 + 2.38)× 0.75	1.78
d 35	1/2×(2.33 + 2.38)× 0.20	0.47
d 36	1/2×(2.63 + 2.68)× 19.80	53.06
d 37	1/2×(2.63 + 2.68)× 20.00	53.60
d 38	1/2×(2.63 + 2.68)× 1.14	3.05
d 43	プラニメーター算出	5.02
d 44	1/2×(2.63 + 2.68)× 10.50	28.14
d 45	1/2×(2.63 + 2.68)× 20.00	53.60
d 46	1/2×(2.63 + 2.68)× 13.03	34.92
d 47	1/2×(2.63 + 2.68)× 6.97	18.67
d 48	1/2×(2.63 + 2.68)× 20.00	53.60
d 49	1/2×(2.63 + 2.68)× 18.80	50.38
d 50	プラニメーター算出	5.02
d 51	プラニメーター算出	4.68
d 52	1/2×(2.63 + 2.68)× 11.75	31.49
d 53	1/2×(2.63 + 2.68)× 4.60	12.32
		623.74