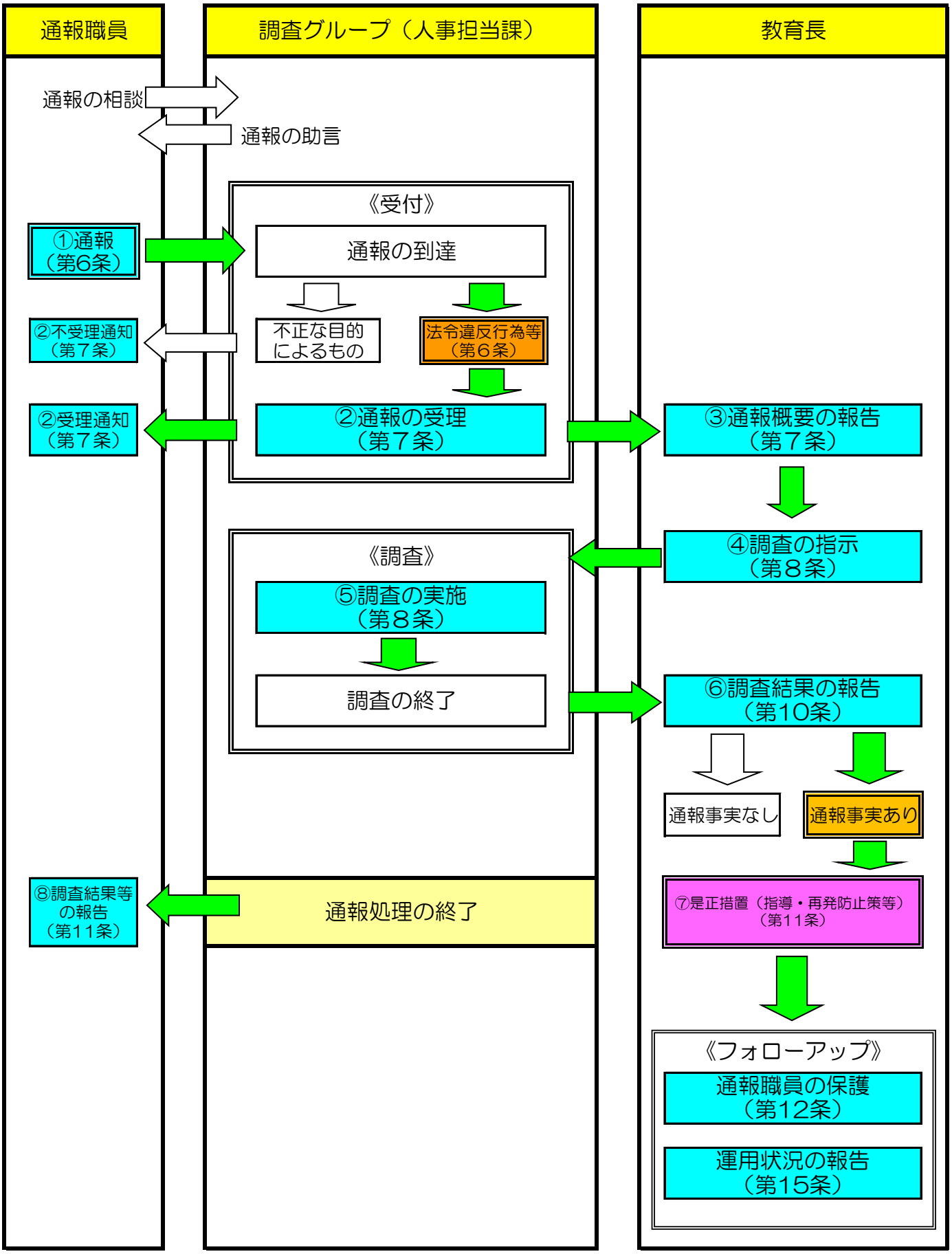行橋市教育委員会職員公益通報制度フローチャート